平成31年度　第36回全日本少年軟式野球大会　大分県予選大分･鶴崎支部大会
兼　第22回大分県中学生軟式野球選手権大会　大分市予選組合せ

※同じチームが連続して試合をする場合は、試合終了後30分時間をあける。
ただし、両チームの監督の協議により、開始時間を早めることが出来る。

第1日目　4月　7日（日）　会場：多目的A、多目的B、大在中
第2日目　4月13日（土）　会場：昭和電工S、多目的AB、野津原
第3日目　4月14日（日）　会場：昭和電工S、多目的A、多目的B

第1代表			第2代表		
優勝	滝尾	中学校	準優勝	鶴崎	中学校
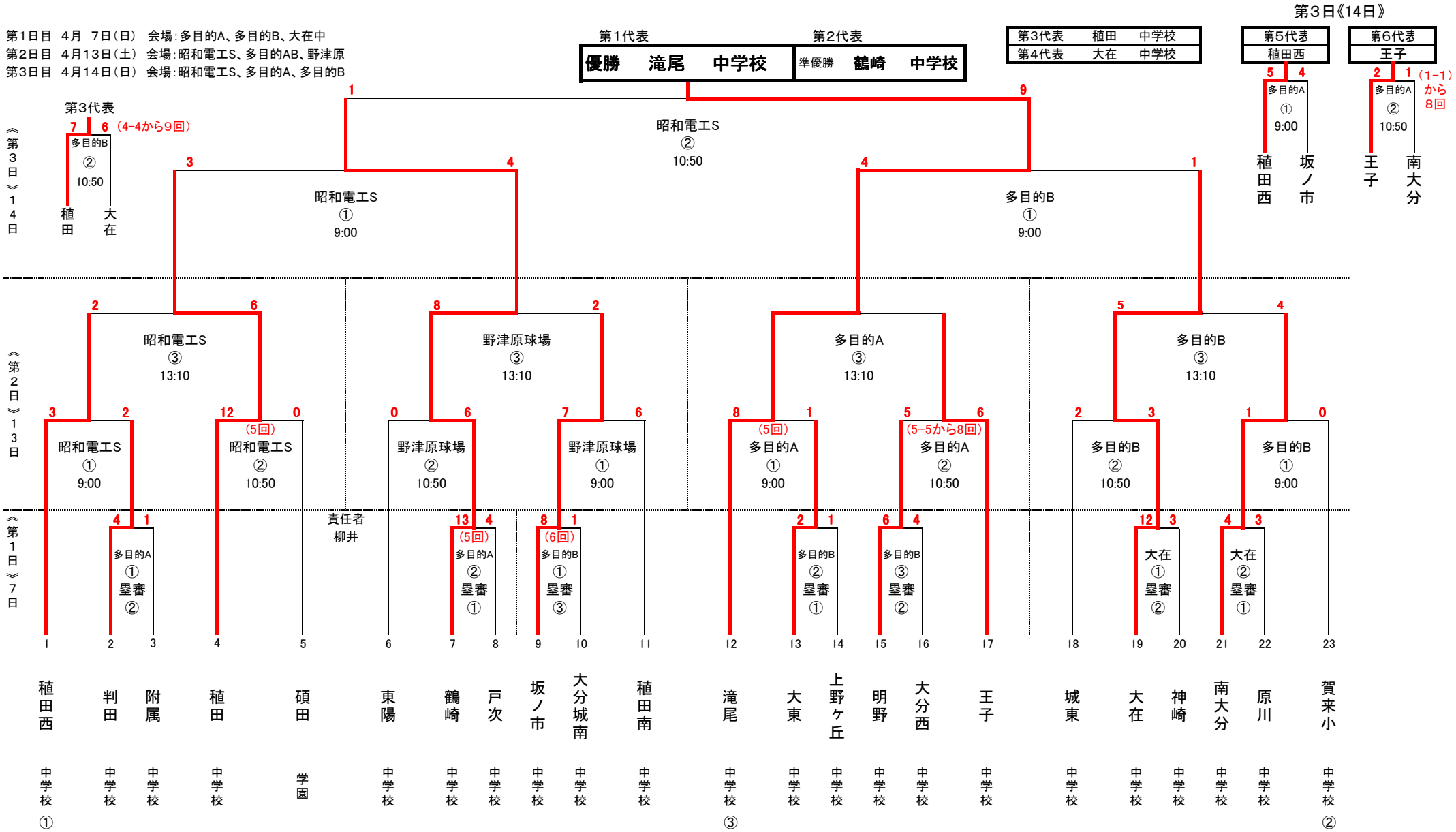
第3代表	稙田	中学校
第4代表	大在	中学校